電流検出用シャント固定抵抗器
Shunt Resistor for Detecting Electrical Current

SS series

保守品
Service Supplies

- ■ プリント基板自立実装タイプ
- ■ 精密・無誘導タイプ
- ■ プリント基板への熱の影響を軽減した構造
- ■ RoHS対応品

- ■ PCB Direct mounting type
- ■ Precision Non-Inductive type
- ■ Reduced a thermal influence upon PCB
- ■ RoHS Complied

■電気的、機械的特性　Electrical and mechanical characteristics

特性 Characteristics	規格値 Standards	試験方法 Test methods
抵抗値と抵抗値許容差 Resistance and Resistance tolerance	抵抗値許容差 Resistance tolerance ±2%（G）	
抵抗温度特性 Temperature coefficient	±260ppm/℃ max. (常温 Normal temp. ～ 常温 Normal temp.+ 100℃)	
定格負荷 Power rating load	△R/R≦±（2%＋0.1mΩ） 最高表面温度（Max. surface temp. rise）　275℃ max.	
短時間過負荷 Short-time overload	アーク焼損等の異常なきこと No evidence of arc damage etc. △R/R≦±（2%＋0.1mΩ）	定格電力×10倍　5秒間負荷 1000% of rated power load for 5 seconds
絶縁抵抗 Insulation resistance	20MΩ min.	DC500V
耐電圧 Dielectric withstanding voltage	機械的損傷及び絶縁破壊なきこと No evidence of mechanical damage or insulation breakdown	AC1500V for one minute
端子強度 Terminal strength	機械的損傷なきこと No evidence of mechanical damage	引張り(Pull) 44N for 30 seconds
抵抗体強度 Resistor strength	機械的損傷なきこと No evidence of mechanical damage	98N for 10 seconds
耐振性 Vibration	機械的損傷なきこと No evidence of mechanical damage	1.5mm 10～55Hz / for one minute X, Y and Z each direction for 2 hours
半田付け性 Solderability	95%以上新しい半田で覆われること 95% coverage min. with new solder	250℃ for 3 seconds

■耐候的特性　Environmental characteristics

特性 Characteristics	規格値 Standards	試験方法 Test methods
耐熱性 Heat resistance	標印、絶縁被覆に著しい損傷なきこと No deterioration of protective coatings or markings	275℃ for 2 hours
熱衝撃 Thermal shock	機械的損傷なきこと No evidence of mechanical damage △R/R≦±（2%＋0.1mΩ）	定格負荷30分間 → －40℃ 15分間 Power rating load for 30 minutes → －40℃ for 15 minutes
耐湿性（定常状態） Humidity (Steady state)	標印、絶縁被覆に異常なきこと No deterioration of protective coatings or markings △R/R≦±（3%＋0.1mΩ） 絶縁抵抗 Insulation resistance　5MΩ min.	成極DC100V 40℃ 95%RH for 1000 hours
耐久性（耐湿負荷） Durability (Moisture resistance)	標印、絶縁被覆に異常なきこと No deterioration of protective coatings or markings	10%負荷 10% of rated power load 90 minutes ON and 30 minutes OFF 500 cycles
耐久性（定格負荷） Durability (Nominal load)	△R/R≦±（5%＋0.1mΩ） 標印、絶縁被覆に異常なきこと No deterioration of protective coatings or markings	100%負荷 100% of rated power load 90 minutes ON and 30 minutes OFF 25℃ 95%RH 500 cycles
難燃性（過負荷） Flame resistance (Over load)	燃焼しないこと No evidence of flaming or arcing	定格電力の2～32倍 200～3200% of rated power load

■規格　Standards

●形状・寸法　Configuration (mm)

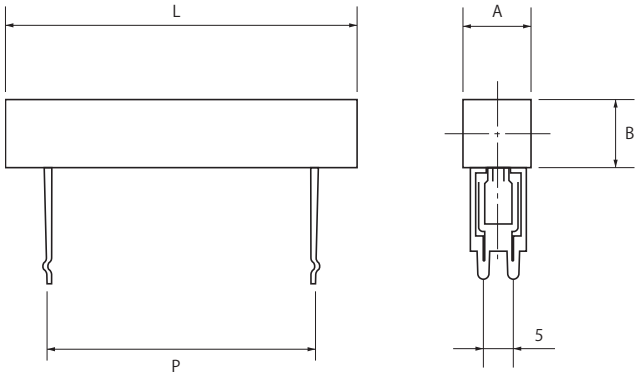

形状 Type	定格電力 (W) Power Rating	寸法 Dimensions (mm)				抵抗値範囲 (Ω) Resistance Range
		A	C	L	P	
SS07	7	10.0	9.5	35.0	30.0	30m～60m
SS10	10	9.5	9.5	48.0	35.0	40m～100m

※SS07については生産実績がございません。
No SS07 is in serial production

●表面温度上昇　Surface Temperature Rise

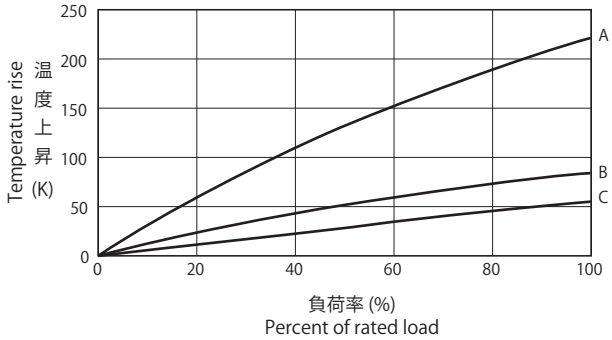

●定格電力軽減曲線　Power Derating Curve

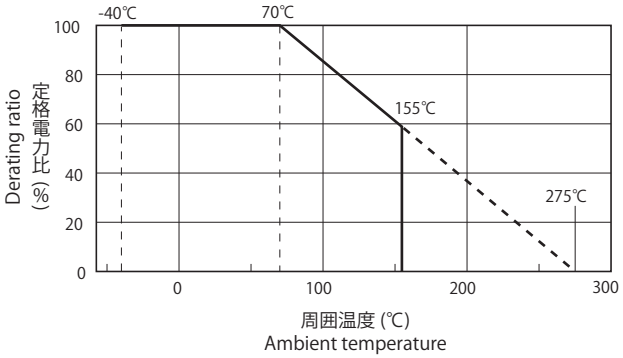

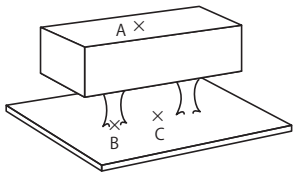

温度上昇測定位置
Measuring points of temperature rise

●ご用命の際には下記条件をご提示下さい。
- ■定格電流（通常連続）
- ■公称抵抗値と許容差
- ■異常電流（検出電流）と通電時間
- ■端子形状

●Please give us the following information when you order
- ■Rated Power (Consecutive)
- ■Resistance value and Resistance tolerance
- ■Abnormal electrical current and its applying time
- ■Shape of terminal

■受注生産品　Products by order

■品番コード　Explanation of Part Number

SS 10W R080 G / RO (個別仕様 Customer Specification)

- ユーザー品番又はJRM管理番号 User management number or JRM management number
- RoHS対応品　RoHS complied
- 抵抗値許容差　Resistance tolerance
- 抵抗値コード　Resistance code（e.g. 80mΩ）
- 定格電力　Power rating
- 品番　Parts No.